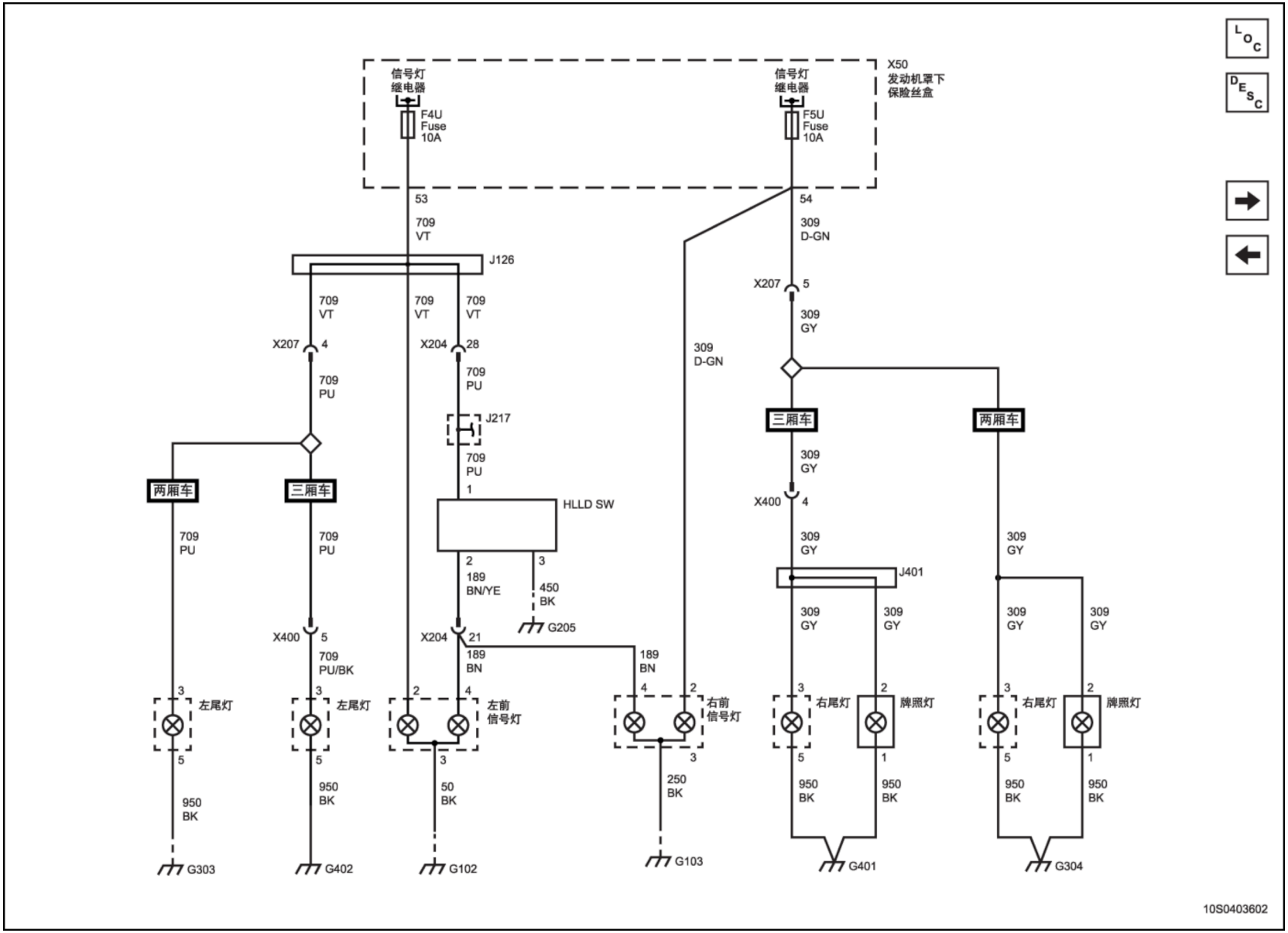
信号灯
继电器
F4U
Fuse
10A
信号灯
继电器
F5U
Fuse
10A
X50
发动机罩下
保险丝盒
53
54
709
VT
309
D-GN
J126
X207
5
309
GY
709
VT
709
VT
709
VT
X207
4
X204
28
309
D-GN
709
PU
709
PU
J217
709
PU
1
HLLD SW
两厢车
三厢车
三厢车
两厢车
309
GY
X400
4
709
PU
709
PU
2
189
BN/YE
3
450
BK
G205
309
GY
J401
309
GY
309
GY
309
GY
309
GY
X400
5
709
PU/BK
X204
21
189
BN
189
BN
左尾灯
左尾灯
左前
信号灯
右前
信号灯
右尾灯
牌照灯
右尾灯
牌照灯
950
BK
950
BK
50
BK
250
BK
950
BK
950
BK
950
BK
950
BK
G303
G402
G102
G103
G401
G304
10S0403602